K-201L2 KIT（分解図）

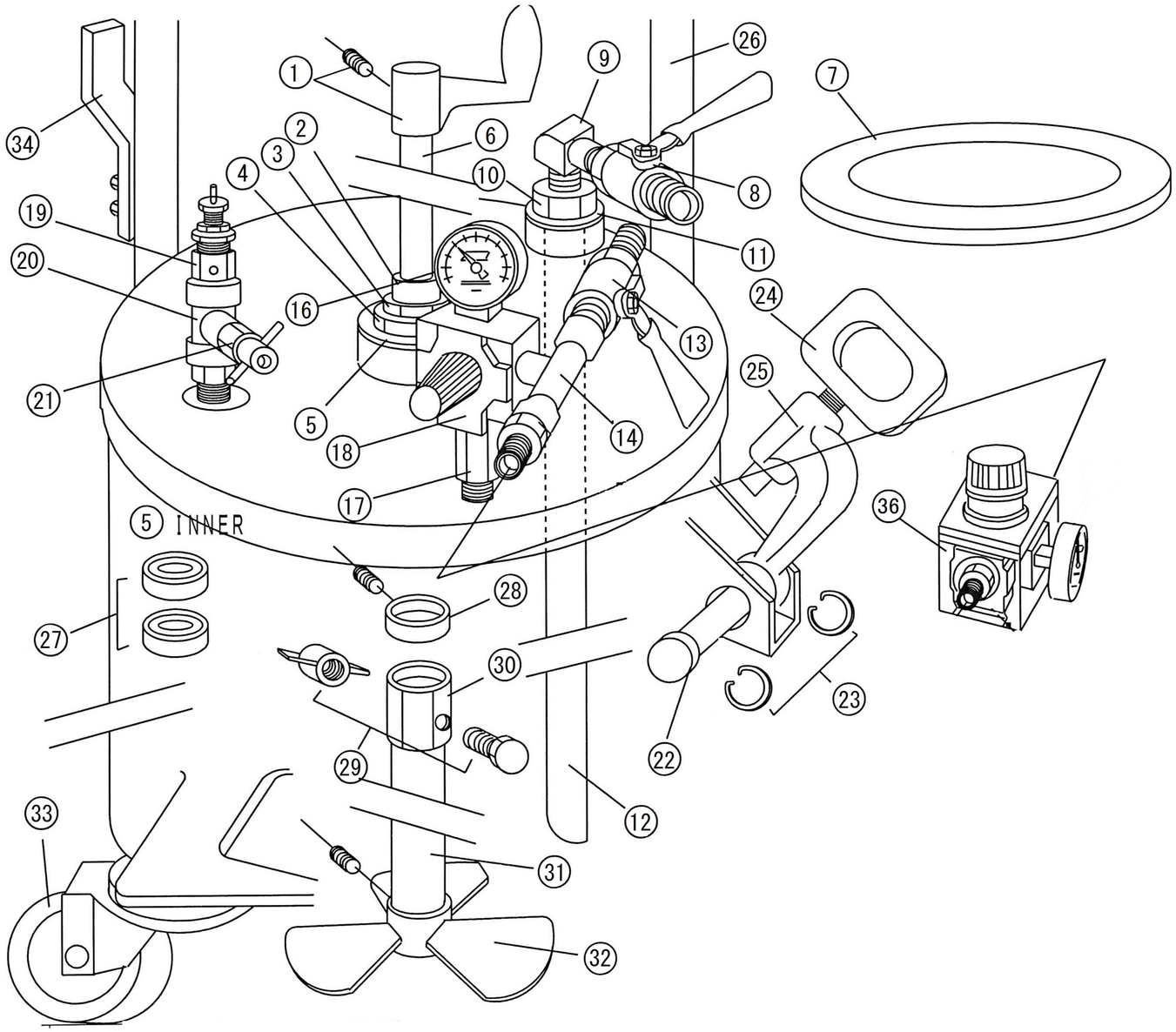

番号 No.	部品名称 PARTS NAME	番号 No.	部品名称 PARTS NAME
1	ハンドル Handle for agitator	22	クランプ押えピン Clamp pushing pins
2	上部シャフト止め Shaft stopper(up)	23	クランプ押えリング Clamp pushing ring
3	シール押え Seal pushing	24	クランプ押え Clamp pushing
4	シール受け Bearing seal	25	クランプ Clamp
5	シール受けパッキン Bearing seal packing	26	手押しハンドル Carry handle
6	上部シャフト Shaft(up)	27	シールパッキン Seal packing
7	フタパッキン Cover packing	28	下部シャフト止め Shaft stopper(down)
8	塗料コック(レバー赤) Fluid cock(red)	29	蝶ナットボルト付 Nut&Bolt
9	塗料コックエルボ Fluid cock elbow connect	30	シャフト脱着ナット Shaft outer nut
10	エルボソケット Elbow socket	31	下部シャフト Shaft(down)
11	エルボソケットパッキン Elbow socket packing	32	かくはん羽根 Propeller
12	吸上パイプ Suction pipe	33	キャスター Caster
13	エアーコック(レバー青) Air cock(blue)	34	ホースハンガー Hose hanger
14	エアーコックチーズ Air cock “T” type	36	エアーレギュレーター(圧力計付) Regulator
16	圧力計 Pressure gauge	分解図外 Another	部品名称 PARTS NAME
17	圧力計継手 Gauge connector	37	内容器 (18ℓ) Inner can(18ℓ)
18	塗料レギュレーター Regulator	38	ポリバケツ Poly bucket
19	リリーフバルブ Safety valve	39	ポリバケツ受け Poly bucket catcher
20	エアー抜きチーズ本体 Air release “T” type body	40	K-20H-6 ツインホースセット K-20H-6 Twin hose set
21	エアー抜きセット Air release set	41	CREAMY HPSV スプレーガン CREAMY HPSV Spray gun