# CREAMY(KP)7S・5A・7Z（分解図）

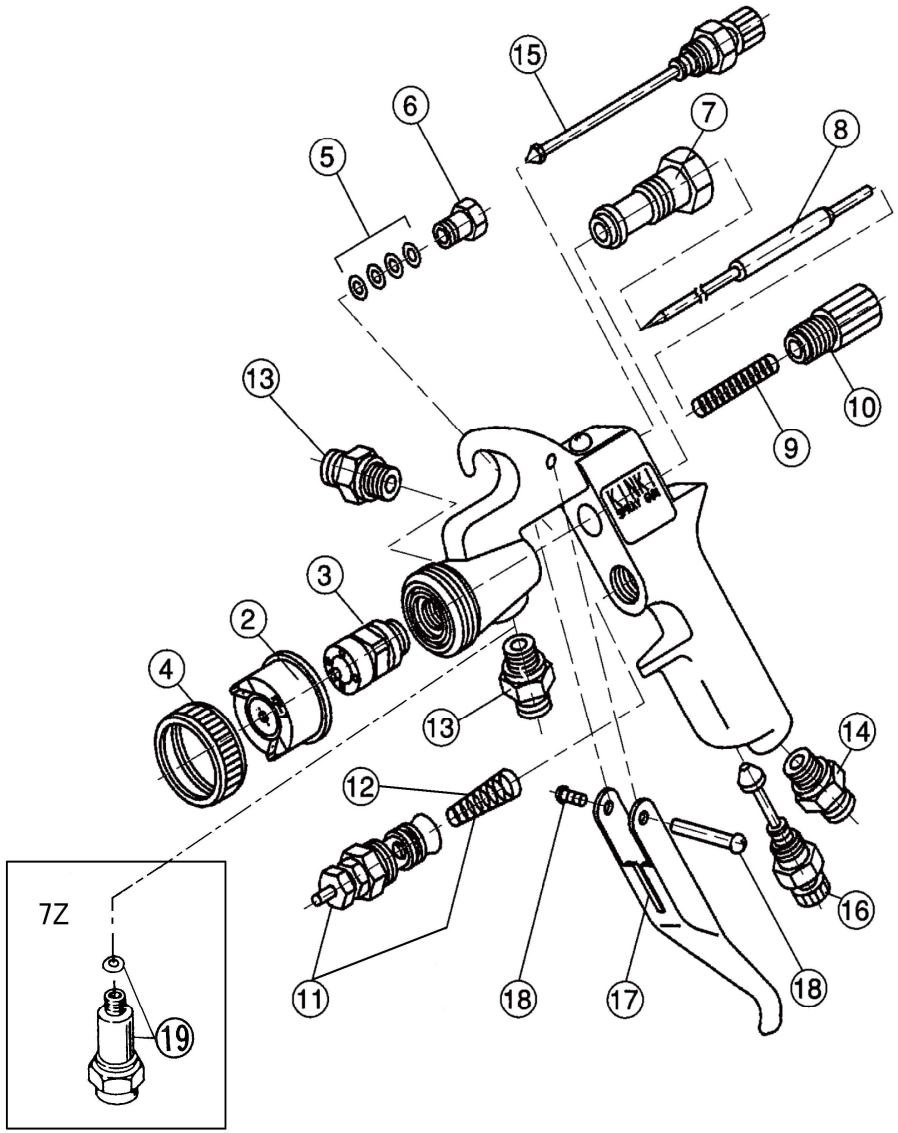


| 番号 No. | 部品名称 PARTS NAME |
|---|---|
| 2 | 空気キャップ（口径 1.0・1.2）<br>Air cap（Caliber 1.0・1.2） |
| 3 | 塗料ノズル（口径 1.0・1.2）<br>Paint nozzle（Caliber 1.0・1.2） |
| 4 | 空気キャップバンド<br>Air cap band |
| 5 | ニードル弁パッキン<br>Needle valve packing |
| 6 | ニードル弁パッキンナット<br>Needle valve packing nut |
| 7 | ニードル弁シリンダー<br>Needle valve cylinder |
| 8 | ニードル弁（口径 1.0・1.2）<br>Needle valve（Caliber 1.0・1.2） |
| 9 | ニードル弁スプリング<br>Needle valve spring |
| 10 | 塗料調節ツマミ<br>Paint control knob |
| 11 | 空気弁セット<br>Air valve set |
| 12 | 空気弁スプリング<br>Air valve spring |
| 13 | 塗料ニップル（7S・5A）<br>Paint nipple 7S・5A |
| 14 | 空気ニップル<br>Air nipple |
| 15 | パターン調節セット<br>Pattem regulator set |
| 16 | 空気量調節セット<br>Air regulator set |
| 17 | 引金<br>Trigger |
| 18 | 引金ビスセット<br>Trigger stud set |
| 19 | 加圧用塗料ニップル（Oリング付）（Z）<br>Pressurized paint nipple（with O-ring）（Z） |

※ ② は御注文時、型式（7S・5A）と口径をご指定下さい。

※ ③・⑧ は御注文時、口径をご指定下さい。

※ ⑬ は御注文時、型式（7S・5A）をご指定下さい。

※ CREAMY(KP)7Z は御注文時、型式をお願いします。