# CREAMY KL63S・A( 分解図 )

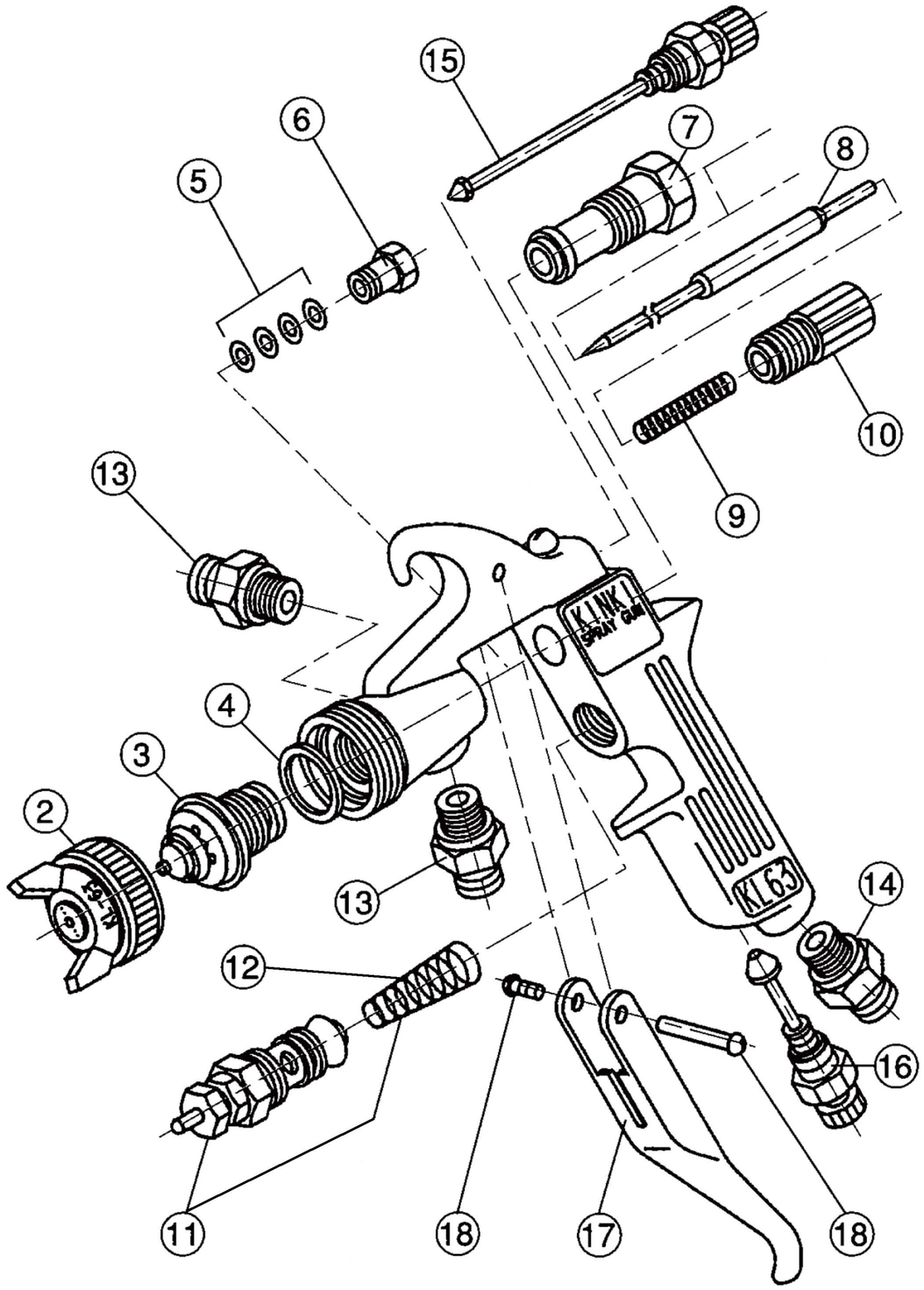


| 番号<br>No. | 部品名称<br>PARTS NAME |
|---|---|
| 2 | 空気キャップセット 1.0・ 1.3・ 1.5・ 1.8・ 2.0<br>Air cap set 1.0・ 1.3・ 1.5・ 1.8・ 2.0 |
| 3 | 塗料ノズル 1.0・ 1.3・ 1.5・ 1.8・ 2.0<br>Paint nozzle 1.0・ 1.3・ 1.5・ 1.8・ 2.0 |
| 4 | 塗料ノズルガスケット<br>Paint nozzle gasket |
| 5 | ニードル弁パッキン<br>Needle valve packing |
| 6 | ニードル弁パッキンナット<br>Needle valve packing nut |
| 7 | ニードル弁シリンダー<br>Needle valve cylinder |
| 8 | ニードル弁 1.0・ 1.3・ 1.5・ 1.8・ 2.0<br>Needle valve 1.0・ 1.3・ 1.5・ 1.8・ 2.0 |
| 9 | ニードル弁スプリング<br>Needle valve spring |
| 10 | 塗料調節ツマミ<br>Paint Control knob |
| 11 | 空気弁セット<br>Air valve set |
| 12 | 空気弁スプリング<br>Air valve spring |
| 13 | 塗料ニップル (S・ A)<br>Paint nipple(S・ A) |
| 14 | 空気ニップル<br>Air nipple |
| 15 | パターン調節セット<br>Pattern regulator set |
| 16 | 空気量調節セット<br>Air regulator set |
| 17 | 引金<br>Trigger |
| 18 | 引金ビスセット<br>Trigger stud set |

※ ②・③・⑧ は御注文時、口径が必要になります。